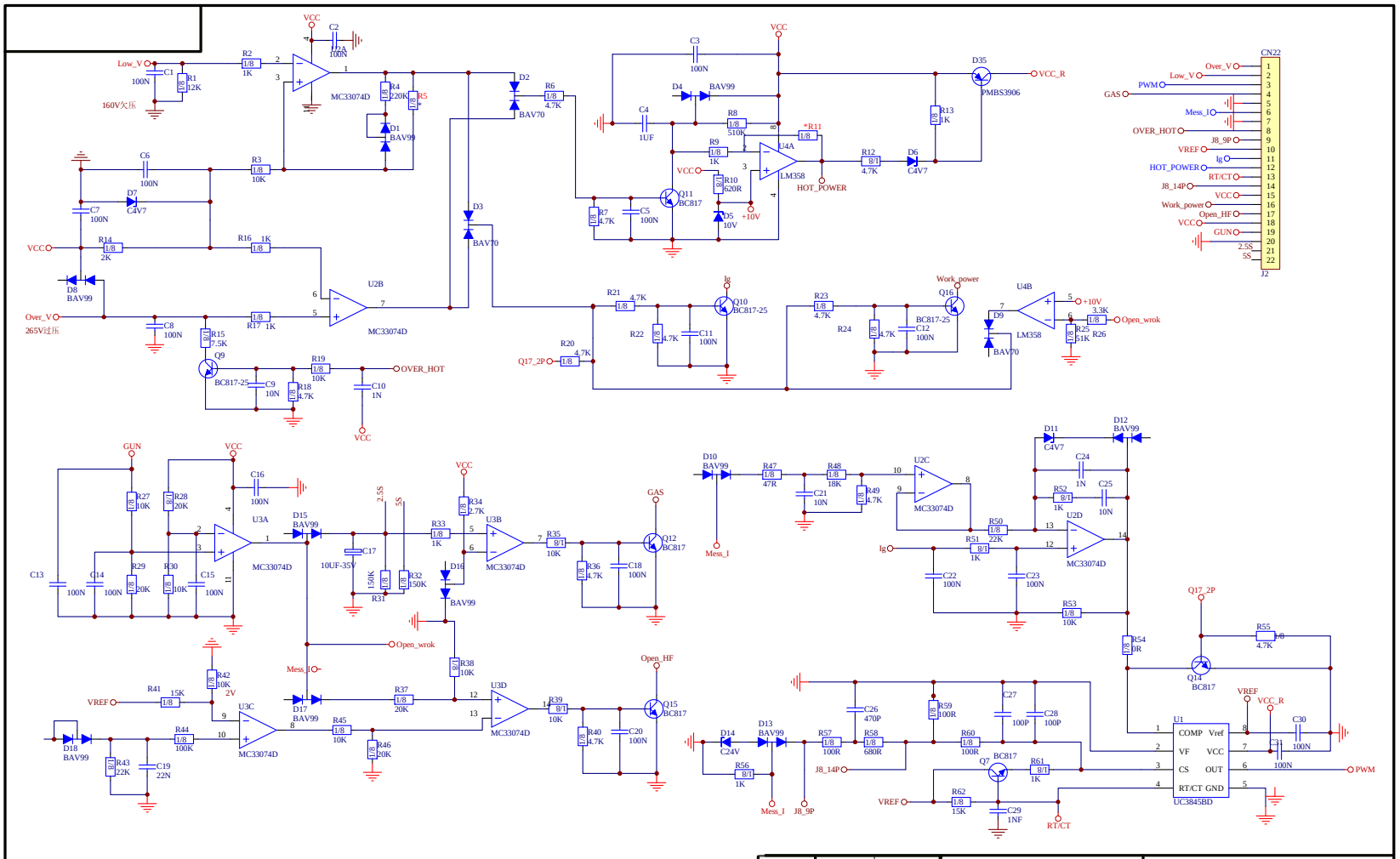

设计	张世勤	20130731	IPC40H
绘制			控制电路
校对			
审核	刘纪周	20130731	上海广为拓浦电源有限公司
标化			Shanghai Greatway Top Power CO.,Ltd
批准	徐德进	20130731	第 4 页 共 5 页